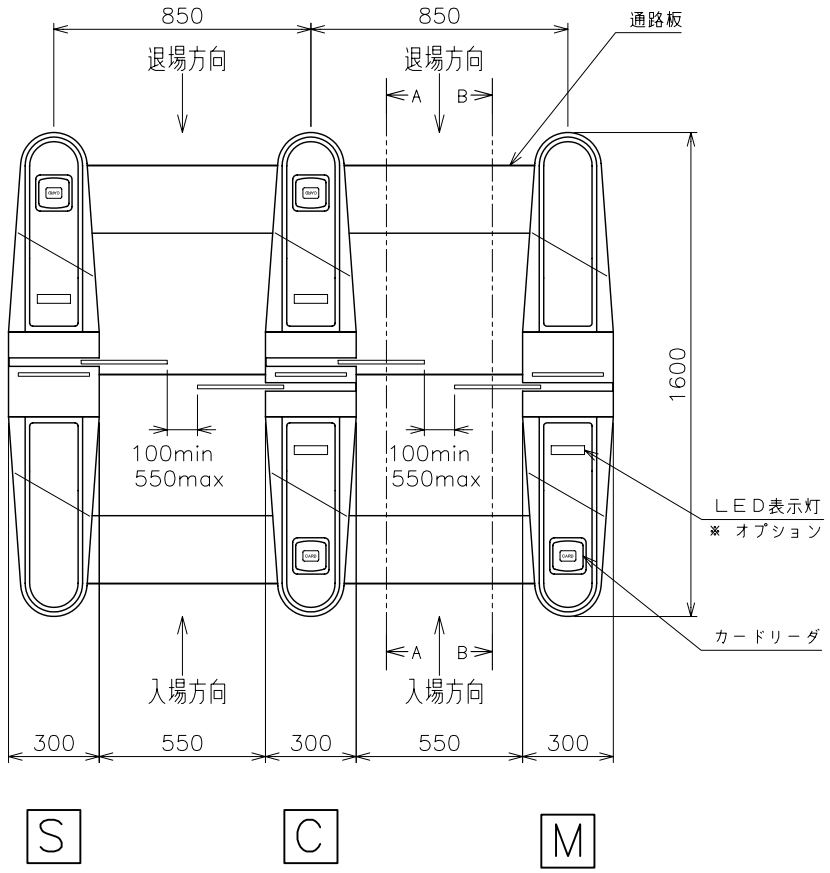

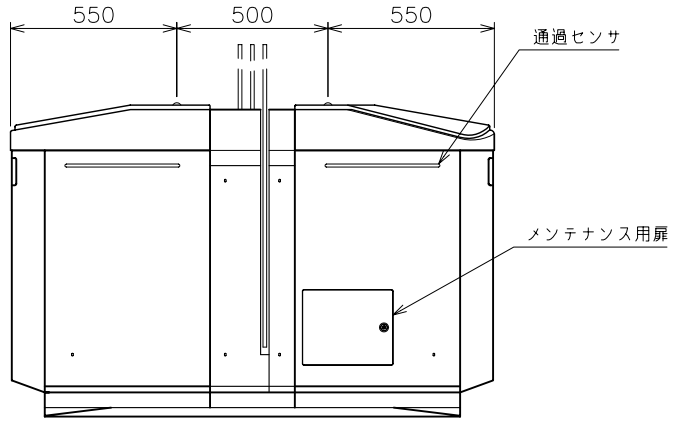

A－A矢視図

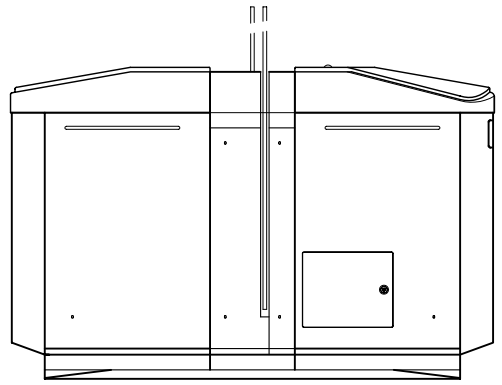

B－B矢視図

ゲート仕様

設置形式	通路板 据置き
使用環境	屋内設置
使用温度	-5℃ ～ +40℃
使用湿度	35% ～ 90%
通行方向	入出 双方向
電 源	AC100V±10% 50/60Hz
消費電力（1通路）	平均 250VA
質 量	M・Sタイプ：約180kg/Cタイプ：約250kg
リーダスペース	幅100×高さ150×奥行き60（mm）
ユーザースペース	幅300×高さ350×奥行き100（mm）

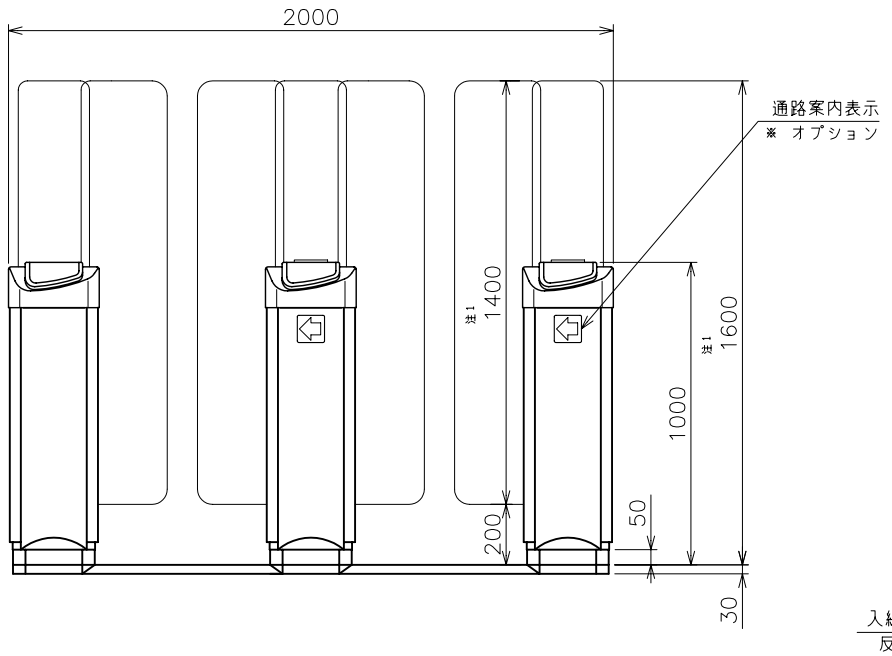

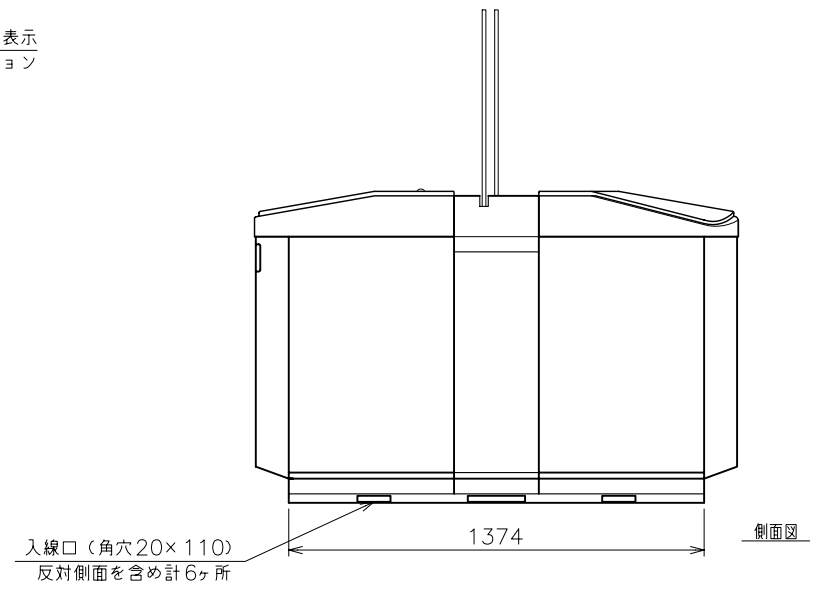

側面図

注1，スライドドアの高さは、床面から１２００または１６００（特別仕様１８００）からお選びください。

日本ハルコン株式会社	図面名称 スライドドアゲート外観図	通路数 2
	図面番号 S000314－DL	尺度 1：25

製品改良のため予告なく変更することもございます。