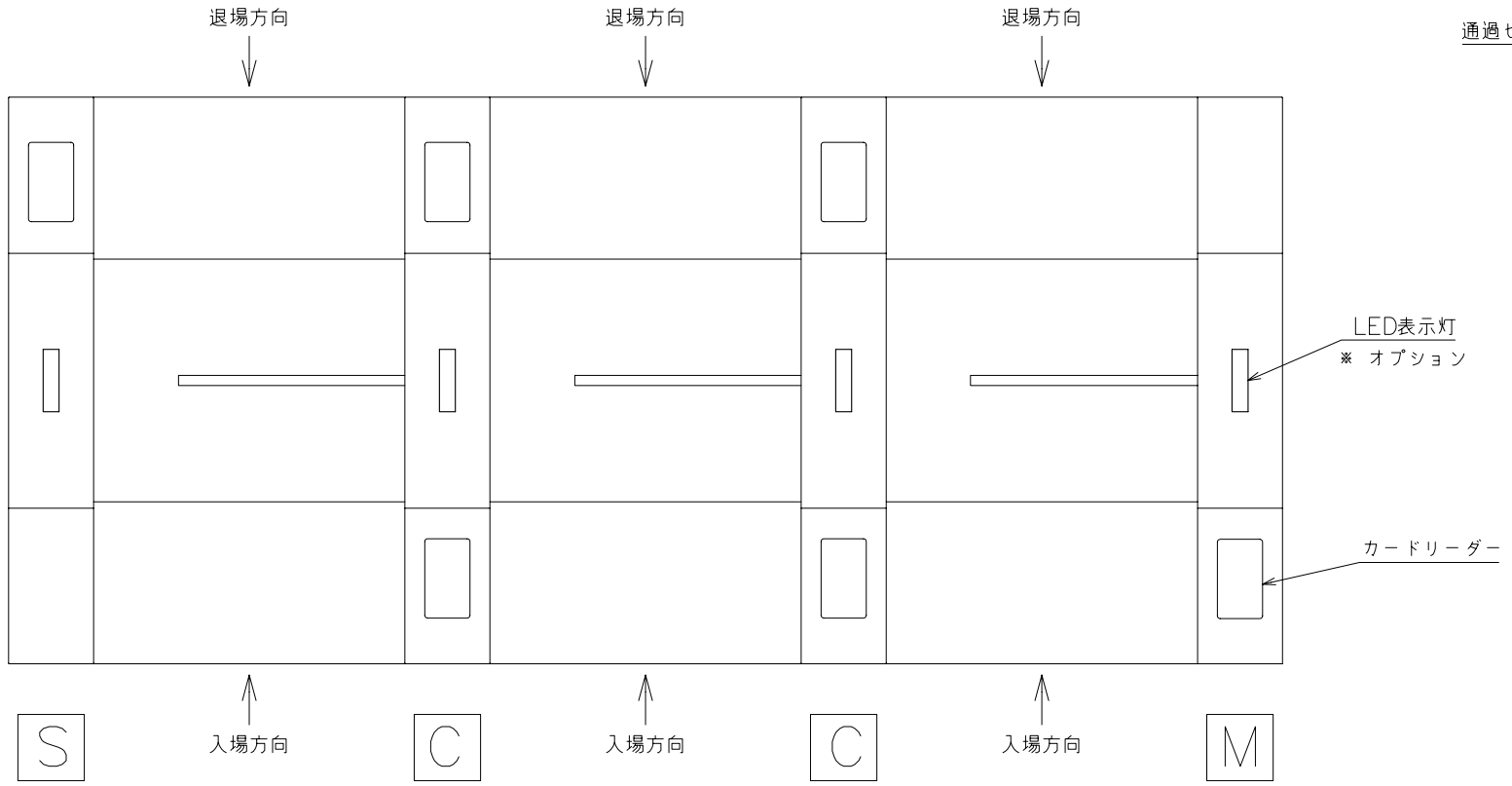

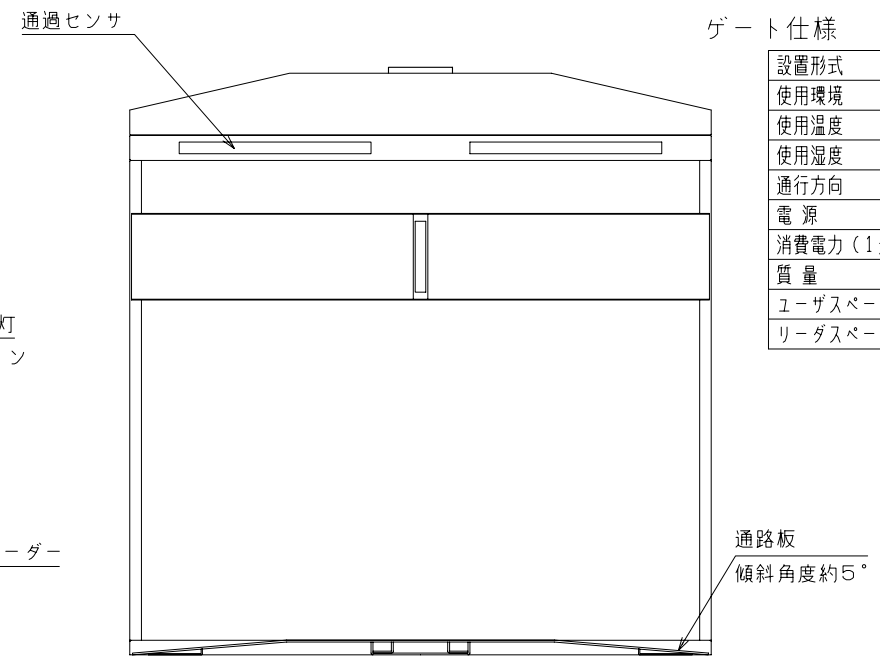

A 矢視図

ゲート仕様

設置形式	通路板 据置き
使用環境	屋内設置
使用温度	-5℃ ~ +40℃
使用湿度	35% ~ 90%
通行方向	入出 双方向
電 源	AC100±10 50/60Hz
消費電力（1通路）	平均 200VA
質 量	Mタイプ:約70kg/Cタイプ:約80kg/Sタイプ:約60kg
ユーザスペース	幅200 x 高さ300 x 奥行き60
リーダスペース	幅100 x 高さ150 x 奥行き40

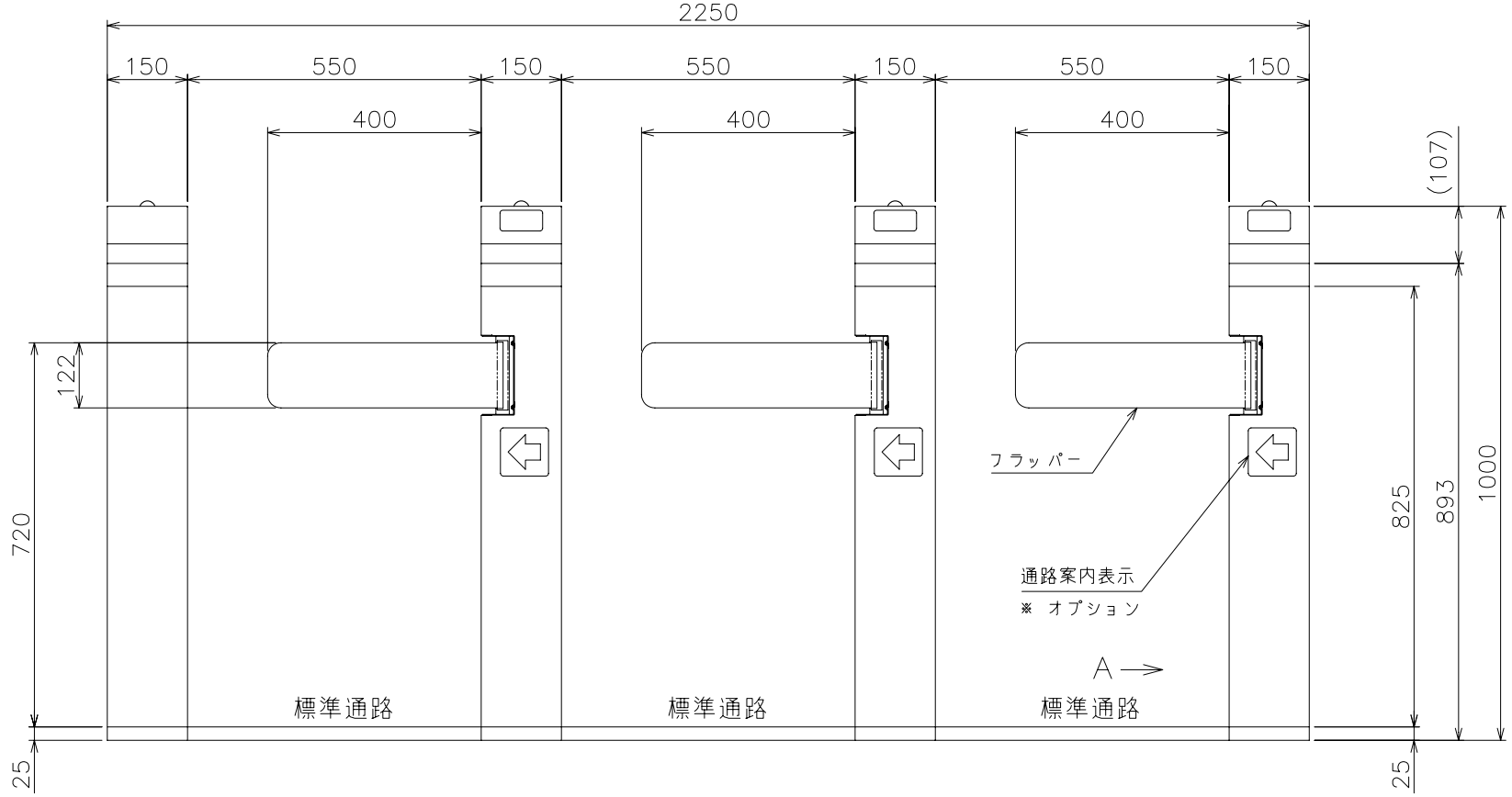

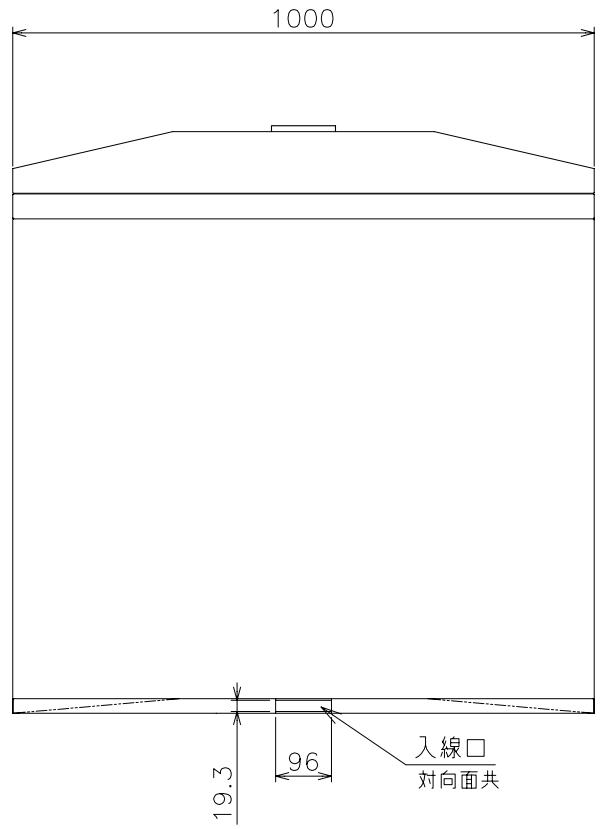

製品改良のため予告なく変更することもございます。

日本ハルコン株式会社	図面名称 エコパスゲート外観図	通路数 3
	図面番号 S000307−DL	尺度 1：13